AUTOMATISMI PER CANCELLI
AUTOMATIC ENTRY SYSTEMS

AUTOMATIC DOOR SPECIALISTS

Puertas & Portones Automáticos, S.A. de C.V.

¡Nuestra pasión es la Solución!....

»BARRERA DE ESTACIONAMIENTO MOD.PRESIDENT.

PRESIDENT

MANUAL DE INSTALACION

V07.18

(229) 288-1552
portonesautomaticos@adsver.com.mx
portonesautomaticos@prodigy.net.mx

RESIDENCIAL COMERCIAL INDUSTRIAL

MEMBER IDA International Door Association

»BARRERA DE ESTACIONAMIENTO MOD.PRESIDENT.

DISPOSICIÒN DE LA INSTALACIÒN

CARACTERÍSTICAS TÉCNICAS PRESIDENT

Serie de operadores irreversibles utilizados para mover astas de longitud 3 o 4 m.
Vienen provistas completas de loza de cimentar, centralita electrónica de mando, muelles de equilibrio ya regulados, Encoder para relevar obstáculos y asta telescópica de longitud 3 o 4 m.
Nota bien (N.B.): Es obligatorio ajustar las características de la instalación a las normas y leyes vigentes.

PROTECCIONES ELÉCTRICAS

En la PRESIDENT el motor y el encoder ya están conectados al panel eléctronico de mando incorporado. Se pueden conectar los hilos de un tablero de bornes y naturalmente, de la tensión de alimentación.

CARACTERISTICAS TECNICAS		PRESIDENT	
Longitud máxima de la asta	m	3	4
Tiempo de apertura	s	3	3,5
Alimentación y frecuencia		**230V~ 50/60Hz**	
Potencia	W	74	
Absorción	A	0,32	
Par máx. sobre el eje porta-asta	Nm	100	130
Ciclos normativos	n°	∞ - 3s/2s	
Ciclos diarios suggeridos	n°	600	
Servicio	%	100	
Ciclos garantizados	n°	600	400
Peso máx.	kg	40	
Temperatura de trabajo	°C	-10 ÷ +55	
Grado de protección	IP	44	

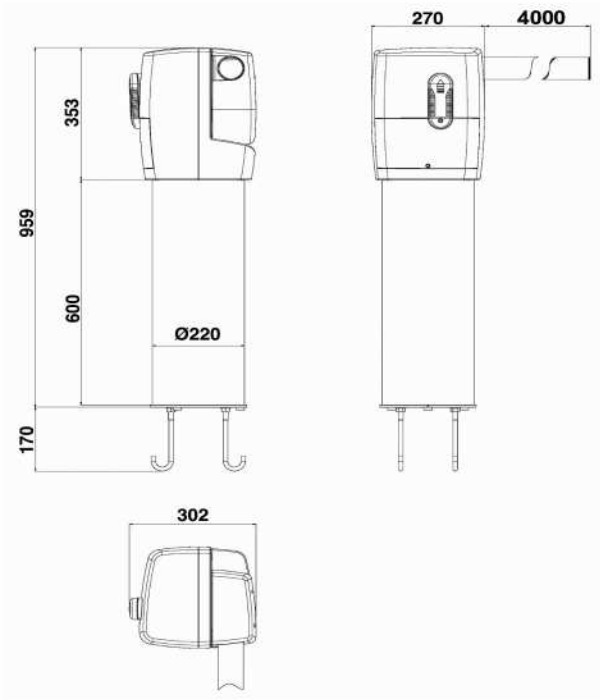

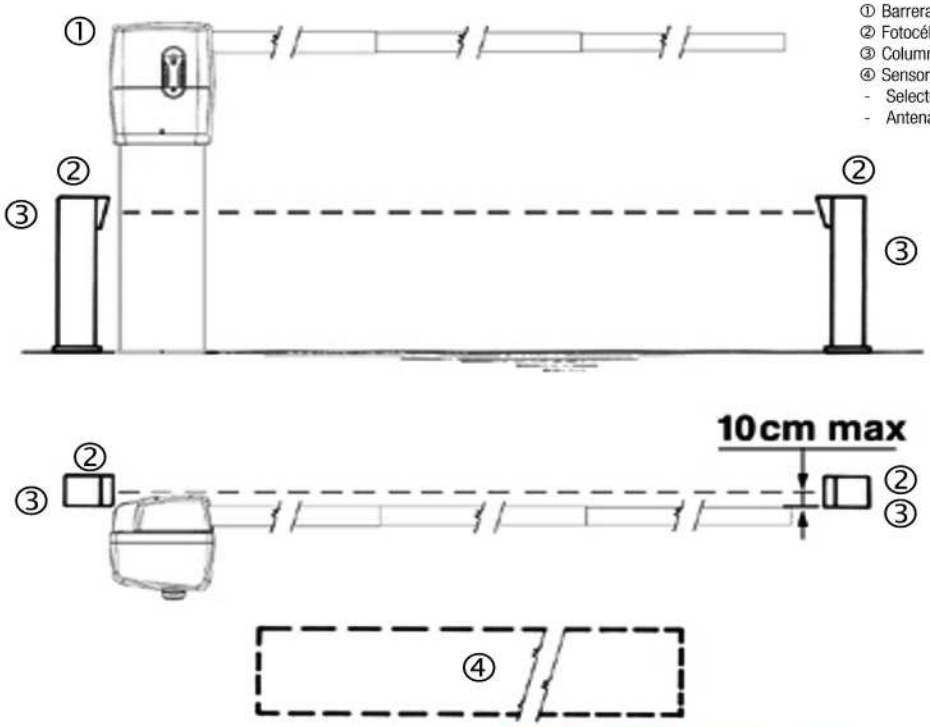

① Barrera PRESIDENT
② Fotocélulas
③ Columna porta fotocélula
④ Sensor magnético
- Selector a llave
- Antena de radio

V07.18

»BARRERA DE ESTACIONAMIENTO MOD.PRESIDENT.

MONTAJE DE LA PRESIDENT

ENSAMBLAJE DE LA PLANCHA A EMPRODAR

- Atornillar las 4 barras replegadas a la plancha a encementar utilizando arandelas y tuercas en dotación y con una llave hexagonal n° 19 como en la Fig. 1-2.

CUIDADO : Posicionar la plancha a encementar poniendo atención a que sea perfectamente plana y que la marca con la forma de punta esté dirigida en la dirección exacta en la que se quiere que descienda la barra.

- Una vez encementada la plancha, **atornillar las 3 barras con rosca largas ajustándolas con fuerza usando una pinza** como en la Fig. 3-4-5-6.

ENSAMBLAJE DE LA COLUMNA DE SUPORTE DEL OPERADOR

- Después de haber atornillado las barras y haber extendido los cables eléctricos para la conexión, introducir el tubo CCA1289 sobre la plancha de suporte del operador CCA1281. Extender los cables eléctricos hasta llegar por arriba de la plancha del soporte del operador como en la Fig. 7-8-9.
- Atornillar la plancha de suporte con las arandelas y las tuercas en dotación con la llave hexagonal n° 17 como en la Fig.10-11-12.

FIJACIÓN DEL OPERADOR A LA COLUMNA

- Apoyar el operador sobre la plancha de soporte y fijarlo apretándolo con una llave Allen n° 6 los 4 tornillos de cabeza gota de sebo como en la Fig. 13-14-15.

ELIMINACIÓN DEL BUJE PORTA BARRA DE OPERADOR

- Quite con una llave Allen n° 5 el sombrerete cubre buje (Fig. 16).
- Destornillar los dos tornillos que fijan el buje con una llave Allen n°6 y extráigalo del operador (Fig. 17-18).

ENSAMBLAJE ASTA TELESCOPICA de 3 m

- Proceder ahora al ensamblaje del asta telescopica insertar los tres tubos uno dentro del otro hasta a hacer coincidir los agujeros (Fig. 19-20).
- Bloquear el tubo Ø 60 al de Ø 50 usando los tornillos pasantes de TCEIx70 conjuntamente a los 2 arandelas y a la tuerca autoblocante. Para hacerlo usar una llave allen n° 5 y una llave exagonal n° 10.
- Bloquear el segundo tubo al tercero tubo usando los tornillos y arandelas en dotación y insertar los tapones en la punta del asta (Fig. 21-22).

Nota: En el caso que querais acortar la longitud del asta NO CORTARLA NI MOVER UNO DE LOS TUBOS. Hacer simplemente correr el tubo en punta al asta al interno del tubo del medio hasta obtener la longitud desiderada y bloquearlo usando los tornillos en dotación. Naturalmente para hacerlo tenéis que forar el tubo en punta con una punta de Ø 5 y filetar con un macho de M6 para crear los nuevos asientos para los tornillos en dotación. Podeis acortar el asta hasta 2 m sin tener que equilibrarla.

ENSAMBLAJE ASTA TELESCÓPICA de 4 m

- Proceder ahora al ensamblaje del asta telescópica insertando los 4 tubos uno dentro del otro hasta a hacer coincidir los agujeros (Fig. 19-20).
- Bloquear el tubo Ø 60 al de Ø 55 y el tubo Ø 55 al de Ø 50 usando los tornillos pasantes de TCEIx70 conjuntamente a los 2 arandelas y a la tuerca autoblocante.
- Insèrtense el tubo sucesivo, bloqueàndolos con los tornillos TCEI 6x60, tuercas y arandelas en dotaciòn que quedan (Fig. 21).
  Para hacerlo usar una llave allen n° 5 y una llave hexagonal n° 10.
- A seguir, insèrtese el tapon en la punta de l'asta Ø45.

Nota: En el caso que querais acortar la longitud del asta NO CORTARLA NI MOVER UNO DE LOS TUBOS. Hacer simplemente correr el tubo en punta al asta al interno del tubo del medio hasta obtener la longitud desiderada y bloquearlo usando los tornillos en dotación. Naturalmente para hacerlo tenéis que forar el tubo en punta con una punta de Ø 6, 5. Podeis acortar el asta hasta 3,5 m sin tener que equilibrarla.

Si queréis que el asta tenga una medida comprendida entre 3 y 3,49 m tenéis que equilibrar el asta.

Para equilibrar el asta teneis que pedir las instrucciones especificas a la dirección de correo electrónico: ribind@ribind.it o podéis descargarlas directamente de la página web RIB, www.ribind.it/pdffiles/***regmolle4m***.pdf.

ENSAMBLAJE DE LA BARRA EN EL BUJE PORTA BARRA

- Introducir la barra, de la parte con el diámetro mayor, en el buje (Fig. 23).

CUIDADO: Girar la barra en el buje en modo de que los tornillos queden perpendiculares a la plancha del buje (Fig. 24)

- Bloquear la barra en el buje apretando los dos tornillos con una llave Allen n° 5 (Fig. 25).

INTRODUCCIÓN DEL BUJE CON LA BARRA EN EL OPERADOR

- **Montar el buje en posición vertical en el árbol del operador** y bloquearlo apretando los dos tornillos en dotación con una llave Allen n° 6 (Fig. 26-27).

CONEXIÓNES ELÉCTRICAS

- Abrir el cuadro lateral con una llave Allen n°4 para acceder al panel eléctrico (Fig. 28-29-30-31-32).
- Introducir la mano al interno del operador para extraer los cables eléctricos apoyados precedentemente sobre la plancha de suporte del operador.
- Realizar el cablaje siguiendo los esquemas A, B, C o D.
- Dar tensión a la red y controlar que el led DL2, DL3 y DL4 estén encendidos. En caso contrario controlar la correcta conexión de las fotocélulas, pulsadores de parada y la seguridad de desbloqueo a llave.
- Apretar el pulsador PROG.=> la barra se abre
- Apretar de nuevo el pulsador PROG.=> la barra se cierra. Al final del cierre se realiza una pequeña inversión para facilitar el desbloqueo.

AJUSTE DE LA POSICIÓN DE LA BARRA

- Si el asta no resulta perfectamente horizontal podéis posicionar un nivel sobre el asta y, después de haber aflojado los 4 tornillos de regulación del asta, subir o bajar a voluntad. Una vez determinada la posición requerida apretar los 4 tornillos de regulación del asta (Fig. 34).
- Reponer el sombrerete cubre buje (Fig. 36-37).
- Al finalizar el montaje, los tornillos de ajuste de los perfiles de las barras tienen que ser visibles como en la Fig. 38.

CUIDADO: NO ACCIONAR ELÉCTRICAMENTE EL OPERADOR SI LA BARRA NO HA SIDO TODAVÍA MONTADA.

CUIDADO: NO COLOCAR SOBRE LA BARRA PESOS ADICIONALES QUE NO FORMAN PARTE DEL PRODUCTO COMO SON CARTELES, LUCES, BASTIDORES , COSTA, ETC.

CUIDADO: NO UTILIZAR VARILLAS PARA EL SOSTEÑO DE LA BARRA, MONTADAS SOBRE LA BARRA O EN EL SUELO.

DESBLOQUEO DE URGENCIA

Se debe efectuar, después de haber quitado la alimentación eléctrica al motor.

En caso de que falte la corriente, para poder abrir manualmente la barra es necesario desbloquear el operador.

Para hacer esto, mientras se presiona la barra hacia abajo con una mano, se utiliza la llave RIB en dotación y se gira manualmente por 4 veces en sentido antihorario (Fig. 39).

De esta manera la barra es independiente del operador, pero no de los resortes de balance y se la puede mover manualmente.

Una vez que haya vuelto la corriente se baja la barra y se gira la llave en sentido horario hasta el final.

CUIDADO: Si se rebloquea la barra con la barra levantada, el primer mando será igualmente el de abertura y no se verá el moviemiento de la barrera. El segundo mando cerrará la barra.

MANTENIMIENTO

Debe ser efectuado sólo por personal especializado después de haber quitado la corriente eléctrica del motor.

Cada 100.000 ciclos	verificar que los 2 tornillos de fijación asta y los 4 tornillos de regulación sean parados y bloqueados.
Cada 200.000 ciclos	teneis que sustituir el grupo motoreductor primario y la pareja de muelles del equilibrio o para vuestra mayor practicidad la entera "cabeza" de la barrera PRESIDENT 4 m.
Cada 500.000 ciclos	teneis que sustituir el grupo motoreductor primario y la pareja de muelles del equilibrio o para vuestra mayor practicidad la entera "cabeza" de la barrera PRESIDENT 3 m.

cód. BA10096	Motoreductor PRESIDENT 3 m + Pareja muelles de equilibrio (con instrucciones para la sustitución y regulación).
cód. BA10097	Motoreductor PRESIDENT 4 m + Pareja muelles de equilibrio (con instrucciones para la sustitución y regulación).
cód. BA10098	"cabeza" PRESIDENT 3 m (con muelles ya equilibrados)
cód. BA10099	"cabeza" PRESIDENT 4 m (con muelles ya equilibrados)

N.B.: En caso de rotura accidental solo de los muelles antes del intervalo previsto de manutención podéis pedirlos utilizando el codigo:

cód. BA10095	Pareja muelles de equilibrio (con instrucciones para la sustitución y regulación).

CUIDADO

La falta de substitución del grupo primario CMO1330 al terminar los ciclos indicados

V07.18

»BARRERA DE ESTACIONAMIENTO MOD.PRESIDENT.

MONTAJE DE LA PRESIDENT

implica la anulación inmediata de la garantía.
Colocar carteles u otros tipos de peso sobre la barra comporta una reducción de la vida del operador y la anulación inmediata de la garantía.
Colocar barras diferentes del modelo RIB, implica la anulación inmediata de la garantía.

Componentes a instalar según la norma EN 12453

TYPO DE MANDO	USO DEL CIERRE		
	Personas expertas (fuera de un área pública*)	Personas expertas (área pública)	Personas no expertas
mantenido	A	B	non posivel
impulsivo - a la vista (por ejemplo, botón)	C o E	C o E	C e D, o E
impulsivo: no a la vista (p.e.: mando a distancia)	C o E	C e D, o E	C e D, o E
automatico	C e D, o E	C e D, o E	C e D, o E

*ejemplo típico son los cierres que no tienen acceso a la calle pública.
A: Comando con acción mantenida, a través del pulsador de mando p.e.: cod. ACG2013
B: Comando con acción mantenida, a través del selector de llave. p.e.: cod. ACG1010
C: Regulacion de la fuerza del motor o fotocélulas para respetar las fuerzas de impacto como se indica en el Anexo A
D: Bandas de seguridas como cód. ACG3010 y/o otros dispositivos adicionales para reducir la probabilidad de contacto con la puerta.
E: Dispositivos instalados de tal manera que una persona no pueda ser tocada por la puerta.

A - CONEXIONES ELÉCTRICAS

PARK 24V còd. BC07061

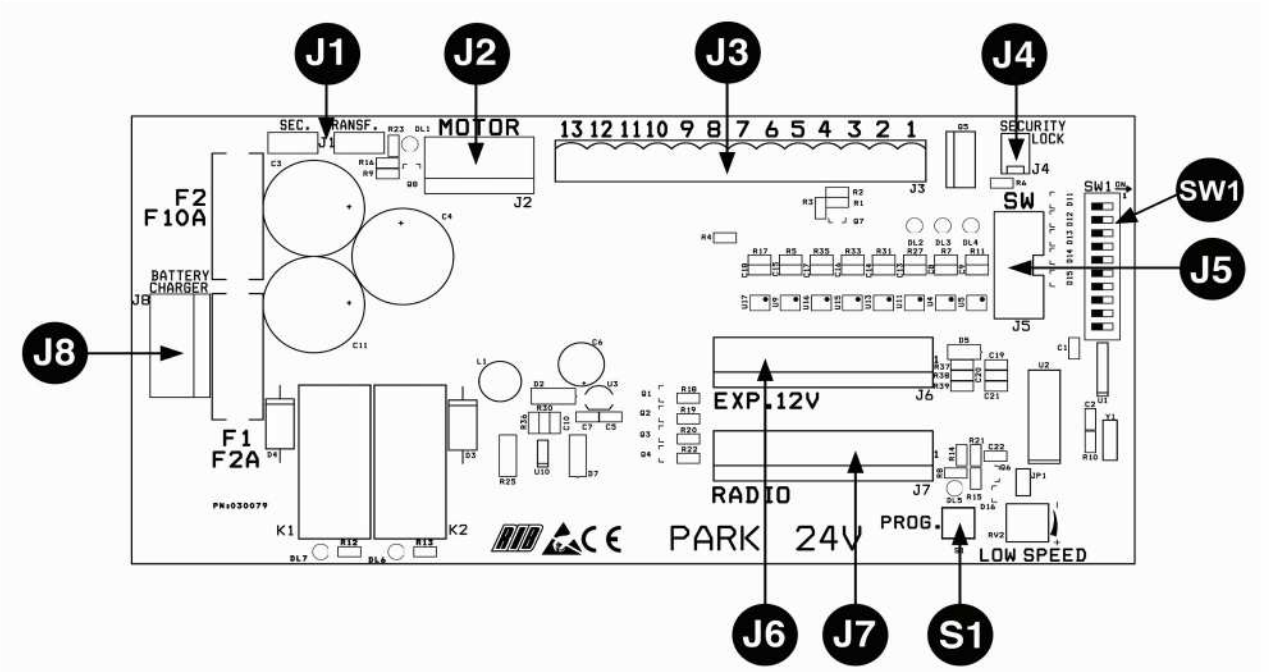

B - SW1 - MICROINTERRUPTOR PARA LA CONFIGURARACIÓN DE LA CENTRAL

DIP 1 - CONTROL DEL SENTIDO DE ROTACIÓN DEL MOTOR (ON) (PUNTO C)
DIP 2 - PROGRAMACIÓN DE LOS TIEMPOS (ON) (PUNTO D)
MICROINTERRUPTORES PARA PROGRAMAR LA CENTRAL
DIP 3 - Tiempo de espera antes del cierre automático (ON) (máx 5 mín.)
DIP 4 - Receptor de radio paso paso (OFF) - automático (ON)
DIP 5 - Mando con impulso único (K BUTT) paso paso (OFF) - automático (ON)
DIP 6 - Funcionamiento normal (OFF) - Funcionamiento Park (ON)
DIP 7 - Exclusión encoder como seguridad (OFF - encoder atcivado / ON - desatcivado)
DIP 8 - Control en modalidad Park de la función de la tecla ABERTURA 2.
ON - la tecla ABERTURA 2 está siempre habilitada,
OFF - la tecla ABERTURA 2 está habilitada sólo si no se encuentra ningún vehículo en IN PARK.

DIP9 - Funcionamiento después de black-out **CON baterías.**
ON - La barra se abre y se queda parada en abertura con la exclusión de todos los mandos. Al volver la corriente la barra se cierra reactivando todos los mandos.
OFF - La barra tiene un normal funcionamiento hasta que no se descargue la batería.
DIP10 - Funcionamiento después de black-out **SIN batería**.
ON - La barra se cierra.
OFF - La barra se para en el punto en el que sucedio el black-out
S1
PROG. Pulsador para la programación.

V07.18

»BARRERA DE ESTACIONAMIENTO MOD.PRESIDENT.

TABLERO DE BORNES J1

SEC.TRANSF. Conección para transformador secundario (realizado en la fábrica).

CONECTOR J2

MOTOR Conexión MOTOR ENCODER (realizado en la fábrica).

TABLERO DE BORNES J3

1 Conexión del hilo central de la antena de radio
2 Conexión de la protección del cable de la antena de radio
3 Comun de los contactos
4 Contacto de fotocélulas (NC)
5 Contacto del pulsador stop (NC)
6 Contacto pulsador de ABERTURA 1 (NA)
7 Contacto del pulsador de cierre (NA)
8 Contacto de impulso único (NA)
9 Positivo para la alimentación de accesorios (+24Vdc)
10 Negativo para la alimentación de accesorios (-24Vdc)
11 Conexión del led del estado de la batería (12Vdc)
12 Conexión del indicador sonoro (12Vdc max 200mA)
13 Negativo para la alimentación intermitente 24Vdc (9+/13-)

TABLERO DE BORNES J4

SECURITY LOCK Conector para la conexión de seguridad del desbloqueo manual (conectado en fábrica - NO QUITARLO!).

TABLERO DE BORNES J5

SW Conector dedicado a la programación en fábrica.
NO TOCAR EL JUMPER QUE SE ENCUENTRA EN LA POSICIÓN INDICADA EN LA FIGURA !

TABLERO DE BORNES J6

EXP. 12V Conector para tarjeta EXPANDER (vrs. 12/24V cod. ACG5471).

CONECTOR J7

RADIO Conector para radio receptor con alimentación a 24Vdc.

CONECTOR J8

BATTERY CHARGER Conector para tarjeta de recarga batería (cod. ACG4661).

CONECTOR J9

L1 - N Alimentación 230 Vac 50/60 Hz (externa a la tarjeta).

INDICACIONES LUMINOSAS LED

DL1 - (Rojo) - Control de funcionamiento Encoder
DL2 - (Rojo) - Contacto de stop (NC)
DL3 - (Rojo) - Contacto de fotocélulas (NC)
DL4 - (Rojo) - Seguridad del desbloqueo manual (NC)
DL5 - (Rojo) - Programación activa
DL6 - (Verde) - Barra abierta
DL7 - (Rojo) - Barra cerrada

C - CALIBRACIÓN DE LA DECELERACIÓN DEL MOTOR

Este control tiene la tarea de facilitar al instalador la puesta en función del sistema y para eventuales controles sucesivos.

1 - Poner DIP1 en ON => El led DL5 inicia a parpadear.
2 - Presionar y mantener presionado el pulsador PROG. (ahora el movimiento se realiza con persona presente abre-stop-cierre-stop-abre-etc.) => EL LED ROJO DL7 se enciende y la barra se cierra.
3 - Presionar y mantener presionado el pulsador PROG => EL LED VERDE DL6 se enciende y la barra se abre.
4 - Realizar la calibración de la velocidad de deceleración => posicionar el trimmer LOW SPEED en el mínimo, después presionar el pulsadorcillo y tenerlo presionado => después de 1 segundo de funcionamiento se activa la deceleración.

CUIDADO: Controlar que el motor tenga suficiente fuerza para mover la barra, sea para la abertura como para el cierre. De lo contrario aumentar el valor configurado en el trimmer hasta lograr las condiciones optimales de funcionamiento.

CUIDADO: En zonas sujetas a temperaturas particularmente rigidas, girar el trimmer 5° más, en sentido horario, respecto al valor normal.

5 - Al terminar el control poner de nuevo DIP1 en posición OFF => El led DL5 se apaga indicando la salida del control.

N.B.: Durante este control el ENCODER y las fotocélulas no están activadas.

D - PROGRAMACIÓN DE LOS TIEMPOS

Este procedimiento viene efectuado normalmente en fábrica, pero SE DEBE repetir en el caso de que se quiera programar un tiempo de cierre automático.

1 - Con la barra totalmete cerrada (muy importante para una correcto apredizaje de la carrera).
2 - Poner el microinterruptor DIP 2 en ON => El led DL5 hará breves parpadeos.
3 - Presionar el pulsador PROG. => la barra se abre.
4 - Al alcanzar el bloqueo mecánico de abertura, el ENCODER para el motor (con memorización de las lecturas del encoder y del tiempo) y se activa el conteo del tiempo de espera antes del cierre automático (máx 5 minuti).
5 - Presionar el pulsador PROG. => Se para el conteo del tiempo de espera antes del cierre automático y la barra se cierra. En el mismo instante el led DL5 deja de parpadear indicando la salida del procedimiento de aprendizaje.

Desde este momento las protecciones y otros mandos de la cancela funcionarán normalmente (inversión, stop, alarmas, etc...).

6 - El cierre de la barra se efectuará en modalidad rápida y en proximidad del cierre en modalidad de deceleración.
7 - Al terminar el conteo del ENCODER la barra se para.

AL FINAL DE LA PROGRAMACIÓN REPOSICIONAR EL DIP 2 EN OFF. DURANTE LA PROGRAMACIÓN LAS PROTECCIONES ESTÁN ACTIVADAS Y SU INTERVENCIÓN PARA LA PROGRAMACIÓN (EL LED DL5, DE PARPADEAR PASA A FIJO). PARA REPETIR LA PROGRAMACIÓN POSICIONAR EL DIP 2 EN OFF), CERRAR LA BARRA SIGUIENDO EL PROCEDIMIENTO "CALIBRACIÒN DE LA DECELERACIÒN DEL MOTOR" Y REPETIR LA PROGRAMACIÓN INDICADA ANTES.

FUNCIONAMENTO DE LOS ACCESORIOS DE MANDO

PULSADOR DE ABERTURA 1 (bornes 3-6) con función de reloj

Con la barra parada el pulsador comanda el movimiento de abertura. Si se acciona durante el cierre hace abrir nuevamente la barra.
En modalidad de funcionamiento Park (DIP 6 ON) habilita la abertura de la barra para entrar en el estacionamiento.

FUNCIÓN DE RELOJ

Esta función es util en las horas pico, cuando el tráfico vehicular disminuye la velocidad (ej. entrada /salida de obreros, urgencias en zonas residenciales o estacionamientos y temporalmente por mudanzas).

MODALIDAD DE APLICACIÓN

Conectando un interruptor e/o un reloj de tipo diario/semanal (en el lugar o en paralelo con el pulsador de abertura N.A. " bornes - 3-6"), es posible abrir y mantener abierta la automación hasta que el interruptor sea presionado o el reloj reste activo.
Con la automación abierta se inhiben todas las funciones de mando.
Si el cierre automático esta activo, soltando el interruptor, o al llegar a la hora programada, se producirá el cierre inmediato de la automación, de lo contrario será necesario ejecutar un mando.

PULSADOR DE CIERRE (bornes 3-7)

Con la barra abierta comanda el movimiento de cierre.

PULSADOR DE MANDO PASO-PASO (bornes 3-8)

DIP5 - OFF => Realiza un mando cíclico de los mandos abre-stop-cierra-stop-abre-etc.
DIP5 - ON => Efectúa la abertura con la barra cerrada. Si se acciona durante el movimiento de abertura no tiene ningún efecto. Si se acciona con la barra abierta, la cierra. Si se acciona durante el movimiento de cierre, la abre.

MANDO A DISTANCIA

DIP4 - OFF => Efectúa un mando cíclico de los mandos abre-stop-cierre-stop-abre-etc.
DIP4 - ON => Realiza la abertura con la barra cerrada. Si se acciona durante el movimiento de abertura no tiene efecto. Si se acciona con la barra abierta, la cierra. Si se acciona durante el movimiento de cierre, la abre.

CIERRE AUTOMÁTICO

Los tiempos de pausa antes que se produzca el cierre automático de la barra, se registran durante la programación de los tiempos.
El tiempo de pausa máximo es de 5 minutos.
El tiempo de pausa es activable o disactivable por medio de DIP3 (ON - activo).

FACILITACIÓN DEL DESBLOQUEO

V07.18

»BARRERA DE ESTACIONAMIENTO MOD.PRESIDENT.

Después de haberse realizado el cierre se efectuará una maniobra de inversión por un tiempo fijo de 0,06s para facilitar el desbloqueo manual (en esta fase el ENCODER no esta habilitado).

FUNCIONAMIENTO CON BLACK OUT

SI SE CONECTAN 2 BATERÍAS DE 12V en serie, a la tarjeta de recarga posicionada en la central, por medio del dip 9, se pueden tener las siguientes opciones:

DIP 9 - OFF => a falta de tensión de la red, la barra se abre y se cierra normalmente, la luz testigo del estado de la batería se enciende indicando el funciónamiento con batería. El funcionamiento de la barra se garantiza hasta un nivel de carga de unos 20V, después de esto se activa una señal de la tarjeta de recarga a la central que bloquea la barra y hace parpadear la luz testigo del estado de la batería. Al volver la tensión de la red, la tarjeta de recarga inicia a cargar la batería y el led de estado de la batería se apaga. Es suficiente apretar el mando a distancia (o el pulsador de abertura 1 o 2 o el pulsador paso a paso) para abrir la barra. Con la barra abierta efectuar un mando de cierre o esperar el tiempo de pausa antes del cierre automático => la barra inicia cerrada. Al llegar al cierre se restablecen las funcionalidades normales.

DIP 9 - ON => En ausencia de tensión en la red la barra se abre automáticamente, el led de estado de la batería se enciende y todos los mandos se inhiben. Con el retorno de la tensión de la red la barra se cierra inmediatamente reiniciando la funcionalidad de los mandos y de las protecciones.

SI NO SE CONECTA NINGUNA BATERÍA, por medio del DIP 10, se pueden tener las siguientes opciones:

DIP 10 - OFF => En ausencia de la tensión en la red, la barra se queda parada o si está en movimiento se detiene. Cuando vuelve la tensión de la red es suficiente con presionar el mando a distancia, los pulsantes de ABERTURA 1 o 2 o el pulsador paso a paso para abrir la barra. Con la barra abierta ejecutar un mando de cierre o esperar el tiempo de pausa antes del cierre automático => La barra inicia cerrada => Al llegar al cierre se restablecen las funcionalidades normales. Durante la deceleración, las protecciones están activas.

DIP 10 - ON => Cuando vuelve la tensión de la red, la barra cierra si está abierta, no se cierra sólo en el caso de que esté activada la función de reloj (ver el pulsador de ABERTURA 1).

FUNCIONAMIENTO DE LOS ACCESORIOS DE SEGURIDAD

SECURITY LOCK

Para un correcto funcionamiento del sistema, el led DL4 tiene que estar siempre encendido para indicar que el desbloqueo manual no se ha activado.Si el led DL4 resulta apagado, ningún movimiento de la barra está permitido, porque ha sido desbloqueada manualmente con la respectiva llave.

ENCODER

Tiene la tarea de actuar como protección y de definición de la carrera, sea en abertura que en el cierre con inversión del movimiento.

Es posible excluir el funcionamiento del ENCODER sólo como protección a través del DIP 7 (OFF).

En caso de que no funcione el ENCODER (sin alimentación, hilos separados o defectuoso) el movimiento de la barra no se efectúa.

Si después de una primera intervención del ENCODER de abertura o de cierre, se produce una segunda, obviamente en sentido contrario, la barra se para y se invierte por 1 segundo. El timbre (buzzer opcional) se activará para indicar el estado de alarma por 5 minutos y la luz intermitente estará activa por 1 minuto.

Durante o después de los 5 minutos de alarma sonora (buzzer opcional), es posible restablecer el funcionamiento de la barra presionando cualquier pulsador de mando.

FOTOCÉLULA (bornes 3-4)

Con barra bajada, si un obstáculo se interpone a los rayos de la fotocélulas y se comanda la abertura, la barra abre (durante la abertura las fotocélulas no intervendrán).

Las fotocélulas intervendrán solo en fase de cierre (con reiniciación del movimieto inverso después de un segundo aunque si quedan ocupadas).

NB: se recomienda verificar, cada 6 meses, la funcionalidad de las fotocélulas.

ATTENCION: Si el Led del receptor queda encendido, es posible que sea debito a interferencias en la red de alimentación.

Aconsejamos de conectar, con un cable electrico, el pilar o las columnas de soporte de las fotocelulas, a los contactos 10, para proteger las fotocelulas contas las interferencias.

Poner atención a no causar cortos circuitos cuando las polaridades de alimentación estan invertidas!

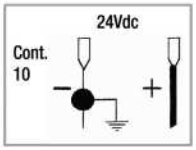

PULSADOR DE STOP (bornes 3-5)

Durante cualquier operación el pulsador de STOP para la barra.

Si se presiona con la barra totalmente abierta, se exclude temporáneamente el cierre automático (se selecciona a través del DIP3). Es necesario dar un nuevo mando para hacerla cerrar nuevamente.

Al ciclo succesivo la función de cierre automático se reactiva (se selecciona a través del DIP3).

LUZ INTERMITENTE (bornes 9 positivo / 13 negativo)

PS.: Este panel electrónico puede alimentar SÓLO LUCES INTERMITENTES CON CIRCUITO INTERMITENTE y lámpara de 24V.

La luz intermitente se activa durante el movimiento de la barra, o para indicar el estado de alarma de impacto por 1 minuto.

Usar una luz intermitente (cod. ACG7061) dotada de lámpara de 24V 20W máximo.

BUZZER (Opcional - bornes 3 positivo / 12 negativo)

Durante la abertura y el cierre el buzzer dara una señal acústica intermitente.

En el caso de accionamiento de las protecciones (alarma) esta señal aumentará la frecuencia de la intermitencia.

Corriente suministrada por el funcionamiento del buzzer 200 mA a 12Vdc.

CARACTERÍSTICAS TÉCNICAS

- Humedad	< 95% sin condensación
- Tensión de alimentación	230V~ ±10%
- Frecuencia	50/60 Hz
- Alimentación de la batería	20-24,5Vdc
- Potencia del Trasformador	130VA V primario 230 Vac V Secondario 18Vac
- Absorbimiento máximo de la tarjeta	100mA
- Microinterrupciones de red	100ms
- Carga máxima de la luz intermitente	24Vdc 20W
- Corriente disponible para las fotocélulas y los accesorios	1A ±15%
- Corriente disponible en los conectores de radio	200mA

- Todas las entradas deben ser utilizadas como contactos limpios por que la alimentación es generada del interior (tensión segura) al panel de control y está colocada de tal forma que se garantice el doble aislamiento o reforzado en referencia a las partes con tensión peligrosa.
- Posibles circuitos externos conectados a las salidas del panel de control o a la central Expander, deben de ser ejecutadas para garantizar el doble aislamiento o reforzado respecto a las parte a tensión peligrosa.
- Todas las entradas se manejan con el circuito integrado que ejecuta un auto-control en cada inicio de operación.

RESOLUCIÓN DE PROBLEMAS

Después de haber efectuado todas las conexiones siguiendo atentamente el esquema y haber posicionado la barra en posición intermedia, verifique el correcto encendido de los led DL2, DL3, DL4; el led DL1 puede encenderse o apagarse.

En caso de falta de encendido de los led, siempre con la barra en posición intermedia, verifique lo que sigue y sustituya eventuales componentes averiados.

DL1	apagado	Encoder averiado
DL2	apagado	Pulsador Stop averiado
DL3	apagado	Fotocélulas averiadas
DL4	apagado	Desbloqueo manual averiado o barra liberada..

Durante el funcionamiento con hombre presente, con DIP N° 1 en ON, verifique que durante la apertura se encienda el led verde DL6 y que durante el cierre se encienda el led rojo DL7. En caso contrario, invertir los hijos del motor.

V07.18

»BARRERA DE ESTACIONAMIENTO MOD.PRESIDENT.

DEFECTO	SOLUCIÓN
Después de haber efectuado varias conexiones y haber dado tensión, todos los led están apagados.	Verifique la integridad de los fusibles F, F1 y F2. Use solo de valor adecuado. F 1,6A FUSIBLE de PROTECCIÓN TRANSFORMADOR (exterior a la ficha PARK 24V). F1 = 2A F2 =10A
El motor abre y cierra, pero no tiene fuerza y se mueve lentamente.	Verifique la regulación de los muelles de equilibrio. Verifique regulación trimmer LOW-SPEED.
La barra ejecuta la apertura, pero no cierra después del tiempo configurado.	Asegúrese de haber habilitado el DIP 3 en ON. Pulsador APRE 1 siempre habilitado. Sustituya pulsador o switch del selector.
La fase de desaceleración no se ejecuta.	Verifique la regulación de los muelles de equilibrio. Verifique regulación trimmer LOW-SPEED.

OPTIONALS - Para las conexiones y datos técnicos de los accesorios, consultar los manuales respectivos.

FUNCIONES AGREGADAS CON TARJETA EXPANDER 24V (cód. ACG5471).

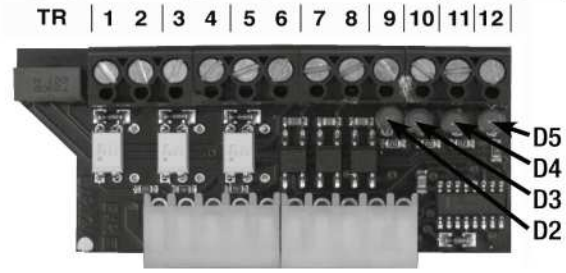

!! INSERTAR LA TARJETA EXPANDER 24V EN AUSENCIA DE CORRIENTE !!

LEGENDA

TR => Trimmer de ajuste del tiempo de luz de interior
1-2 => Alimentación 24Vdc para fotocélulas, fotocoste, etc....
3-4 => Contacto **SALIDA 1**
5-6 => Contacto semáforo **SALIDA 2**
7-8 => Contacto de luz de interior
9 => Contacto **ABERTURA 2** (NO)
10 => Contacto IN PARK (NO)
11 => Mando OK CLOSE (NO)
12 => Comun

INDICACIONES LED DE LA TARJETA EXPANDER 24V

D2 indicación contacto del mando de ABERTURA 2
D3 indicación contacto IN PARK
D4 indicación contacto OK CLOSE
D5 Presencia tensión

N.B.: Para un correcto funcionamiento el LED D5 tiene que estar siempre encendido.
CUIDADO: LA TARJETA PARK POR MEDIO DEL DIP 6 HABILITA O NO ALGUNOS MANDOS DE LA TARJETA EXPANDER, POR LO QUE HAY QUE PONER ATENCIÓN:

SI DIP 6 OFF FUNCIONALIDAD NORMAL.
LOS MANDOS ABERTURA 2, OK CLOSE E IN PARK NO ESTÁN ACTIVOS, MIENTRAS LA GESTIÓN DE SEMÁFORO Y LUZ DE INTERIOR ESTÁN DISPONIBLES.

GESTIÓN DE SEMÁFORO CON FUNCIONAMIENTO NORMAL CON EXPANDER

- TARJETA B -	SALIDA 1 (NO)	SALIDA 2 (NO)
	ROJO IN	VERDE IN
PRESIDENT CERRADA	APAGADO	APAGADO
PRESIDENT ABRE CON ABERTURA 1	ACCESO	APAGADO
PRESIDENT ABIERTA	APAGADO	ACCESO
PRESIDENT EN CIERRE	ACCESO	APAGADO

- TARJETA D -	SALIDA1 (NC)	SALIDA1 (NO)	SALIDA 2 (NC)	SALIDA 2 (NO)
	ROJO IN	VERDE IN	ROJO OUT	VERDE OUT
PRESIDENT CERRADA	ACCESO	APAGADO	ACCESO	APAGADO
PRES. ABRE CON ABERTURA 1	ACCESO	APAGADO	ACCESO	APAGADO
PRESIDENT ABIERTA	APAGADO	ACCESO	ACCESO	APAGADO
PRESIDENT EN CIERRE	ACCESO	APAGADO	ACCESO	APAGADO
PRESIDENT CERRADA	ACCESO	APAGADO	ACCESO	APAGADO
PRES. ABRE CON ABERTURA 2	ACCESO	APAGADO	ACCESO	APAGADO
PRESIDENT ABIERTA	ACCESO	APAGADO	APAGADO	ACCESO
PRESIDENT EN CIERRE	ACCESO	APAGADO	ACCESO	APAGADO

FUNCIONAMIENTO PARK DIP 6 ON CON EXPANDER CARD (VER DRAWING D)

PARA ENTRAR:
Con la condición de que un vehículo esté presente delante del sensor magnético, puede ser comandada la ABERTURA de la barra a través del pulsador ABERTURA 1, paso paso o mando radio. La barra quedará ABIERTA hasta cuando el coche no pasará delante de las fotocélulas situadas en correspondencia con la línea final de tránsito.
El cierre se efectuará después de que haya sido completado el tránsito (fotocélula liberada), y viene protegida por fotocélulas. Éstas comandarán la inversión de la barra ABIERTA aunque si el coche esta todavía en el radio de acción de las protecciones.

PARA SALIR:
LA ABERTURA de la barra está consentida a través del pulsador ABERTURA 2 conectado a un sensor magnético u otro tipo de dispositivo, en condiciones que no encuentren vehiculos en el sensor magnético de ingreso (ver DIP 8 para la exclusión del bloqueo de prioridad).
La barra estará ABIERTA hasta que el coche no haya transitado delante de las fotocélulas situadas en correspondencia con la línea de completamiento del pasaje.
El cierre se verifica después de un segundo del final del tránsito (fotocélula liberada), y es protegido por fotocélulas. Estas comanderán la inversión de la barra en ABERTURA aunque si el vehículo permanece dentro del radio de acción de las protecciones.
CUIDADO: El tiempo de espera antes del cierre automático sera activado sólo si "DIP 3 ON".

V07.18

»BARRERA DE ESTACIONAMIENTO MOD.PRESIDENT.

Como consecuencia si "Dip 3 OFF" y si el vehículo permanece demasiado tiempo en el sensor magnético sin transitar (sin activar la fotocélula), la barra se cerrará después del tiempo preestablecido.

PULSADOR DE ABERTURA 2 (9-12)
Mando dedicado a la ABERTURA de la barra para salir del estacionamiento con gestión de indicación de prioridad del semáforo.
Este mando se excluye si el mando IN PARK resulta activado (presencia vehículo en ingreso).

MANDO OK CLOSE (11-12)
Permite el cierre de la barra 1 segundo después de que el vehículo ha transitado.
Normalmente este mando viene dado por una fotocélula o por un sensor magnético posicionado en la línea de cierre de la barra.
Si el mando se queda activado la barra no se cierra.

MANDO IN PARK (10-12)
El ingreso "IN-PARK" (NA) tiene que ser conectado a un sensor magnético posicionado en las inmediatas cercanías de la barra y da la indicación de presencia de un vehículo en ingreso (si no se quiere disfrutar de esta función realizar un puente entre los bornes 10 y 12).
Sólo la presencia de un vehículo permite la ABERTURA de la barra en modalidad de funcionamiento PARK través del mando ABERTURA 1.

LUZ DE INTERIOR (7-8)
Es posible alimentar a 12Vdc, la bobina de un relé de modo de alimentar una o más lámpara s por un tiempo mínimo de 1 segundo y máximo de 4 minutos (ajustable a través el timmer TR a bordo de la tarjeta EXPANDER 24V).
El relé se activará en cada ABERTURA o cierre. Si no se usa, conectar los bornes 9-12.

LUZ DE INTERIOR (7-8)
Es posible alimentar la bobina de un relé (24VDC) de modo de activar una o más lámparas por un tiempo mínimo de 1 segundo y máximo de 4 minutos (regulables a través del timmer TR a bordo de la tarjeta EXPANDER 24V).
El relé se activará en cada ABERTURA o cierre.

GESTIÓN DE SEMÁFORO
Con la cancela cerrada el semáforo está APAGADO.
A la ABERTURA se enciende la luz de interior roj (3-4).
Con la cancela cerrada se enciende la luz verde (5-6) y se apaga la luz roja. La luz verde permanece encendida hasta que inicie el cierre automático. Con el cierre de la cancela se apaga la luz verde y se enciende la luz roja. Al final del cierre el semáforo está APAGADO.

TARJETA DE CARGA DE LA BATERÍA

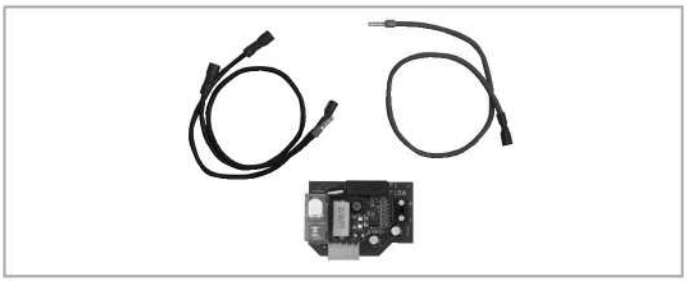

El tiempo de carga completa de las baterías de 12Vdc 1,2Ah (n° 2 piezas conectadas en serie, opcional cód. ACG9511), para la primera instalación y de 24 horas, con una corriente de carga de 0,03A.

ALIMENTACIÓN DE LA LUZ DE TESTIGO DE INDICACIÓN DEL ESTADO DE LA BATERÍA (BORNES 3-11)
En el caso de que no haya tensión en la red y se encienda la batería de emergencia, esta luz de testigo se encenderá indicando la ausencia de tensión en la red y comienza a parpadear como cuando la batería se ha descargado.
Cuando la luz de testigo parpadea intermitentemente la central deja de operar.
Solo cuando vuelve la corriente la luz intermitente se apaga y todos los mandos se restablecen (obviamente la batería se recarga solo en presencia de la tensión de la red).
PS.: SI SE EXCEDE CON LAS LUCES TESTIGO, LA LÓGICA DE LA CENTRAL PUEDE ALTERARSE CON POSIBLE BLOQUEO DE LAS OPERACIONES.

FUNCIONAMIENTO CON BLACK OUT
Si viene conectada una batería a la central, con ausencia de tensión de red, la luz de testigo del estado de la batería se enciende indicando el funcionamiento con batería. El funcionamiento de la barrera se garantiza hasta llegar a un nivel de carga de aproximádamente 20V, después se verifica una indicación desde la tarjeta de recarga hacia el microprocesor que bloquea la barrera y hace parpadear la luz intermitente del estado de la batería.
Es suficiente presionar el mando a distancia (o el pulsador de ABERTURA o el pulsador paso paso) para abrir la barrera. Con la barrera abierta dar un mando de cierre o esperar el tiempo de pausa antes del cierre automático. La barrera inicia cerrada. Al llegar al cierre se restablecen las funcionalidades normales.
Si no se conecta una batería a la central, no hay particulares procedimientos a seguir. Al volver la tensión de la red, es suficiente presionar el mando a distancia, el pulsador de ABERTURA o el pulsador paso a paso para abrir la barrera. Con la barrera abierta dar un mando de cierre o esperar el tiempo de pausa antes del cierre automático. Con la barrera abierta, dar un mando de cierre o esperar el tiempo de pausa antes del cierre automático. La barrera inicia cerrada. Al llegar al cierre se restablecen las funcionalidades normales.
Durante el realineamiento las protecciones están activas.

cód. ACG4661

V07.18

AUTOMATISMI PER CANCELLI
AUTOMATIC ENTRY SYSTEMS

A·D·S AUTOMATIC DOOR SPECIALISTS

Puertas & Portones Automáticos, S.A. de C.V.

¡Nuestra pasión es la Solución!....

»BARRERA DE ESTACIONAMIENTO MOD.PRESIDENT.

SENSOR EN ESPIRAL MAGNÉTICA

Para la apertura con vehículos

monocanal - 230 Vac	cód. ACG9060
monocanal - 12÷24 Vac/dc	cód. ACG9063
bicanal - 12÷24 Vac/dc	cód. ACG9064

ESPIRAL LOOP PREENSAMBLADA

6 m - perímetro 2 x 1 + 15 m de cable	cód. ACG9067
10 m - perímetro 3 x 2 + 15 m de cable	cód. ACG9068

BATERÍA

1,2Ah 12V	cód. ACG9511

TELEMANDO SUN

SUN 2CH	cód. ACG6052	SUN 4CH	cód. ACG6054
SUN CLONE 2CH	cód. ACG6056	SUN CLONE 4CH	cód. ACG6058

RADIO RECEPTOR CON AUTO APRENDIZAJE

S433 1CH	un canal enchufable	cód. ACG5081
S433 2CH	bi canal enchufable	cód. ACG5083
S433 4CH	quadri canal enchufable	cód. ACG5085

SPARK

Para obtener las mejores prestaciones de los citados aparatos, es necesario instalar una antena sintonizada con la frecuencia del radioreceptor.

Importante: Controlar con atención que el hilo central del cable no esté en contacto con la protección de cobre externa. Esto impediría el funcionamiento de la antena.

Instale la antena verticalmente y de tal manera el mando a distancia puede alcanzarla.

INTERMITENTE SPARK con tarjeta intermitente incorporada	cód. ACG7061
SOPORTE LATERAL	cód. ACG7042
ANTENA SPARK 433	cód. ACG5452

FOTOCELULAS NOVA WIRELESS

indicador de baterías descargadas - alcanze 30 m - duración baterías 3 años

	cód. ACG8047
BATERIAS AA 4 x 1,5V	cód. ACG9519

BLOCK

SELECTOR DE LLAVE DE PARED	cód. ACG1053
SELECTOR DE LLAVE DE ENCAJAR	cód. ACG1048

V07.18

(229) 288-1552
portonesautomaticos@adsver.com.mx
portonesautomaticos@prodigy.net.mx

RESIDENCIAL COMERCIAL INDUSTRIAL

MEMBER IDA International Door Association